MANITOU

Característica	U.M.	MT-X 1740 SLT
Carac.Principal		
Altura máxima de elevação	mm	17.600
Dados operacionais		
Alcance máximo	mm	12.350
Alcance máximo horizontal com carga máxima	mm	4.500
Altura máxima com carga máxima	mm	11.800
Capacidade de carga	kg	4.100
Carga com alcance horizontal máximo	kg	700
Carga na altura máxima	kg	2.500
Raio de giro (externo aos pneus)	mm	4.170
Velocidade máxima de translação	km/h	25
Motor		
Marca/modelo		Perkins 1104D- 44 Turbo
Potência	HP/rpm	101/2.200
Pesos e Dimensões		
Altura livre do solo	mm	480
Dimensões (CxLxA) para transporte	mm	5.980 x 2.420 x 1.920

Peso total com garfo porta-pallets	kg	11.220
Dados gerais		
Acessórios disponíveis		Garfos, Caçambas com dentes, Caçambas sem dentes, Blade de Concreto, Deslocamento lateral de garfos, Pinças, Cestos, Garras, Jib, Ganchos, Guinchos, Plataformas Negativas, Pinças para manipulação de pneus, Pinça bigbag
País de origem		Brasil
Patolas		Sim
Pneus		440 / 80 - 24
Preço de Referência	R$	Não informado
Sistema de freio		Discos múltiplos em banho de óleo
Sistema de limitação de carga		Sim
Transmissão		Conversor de torque

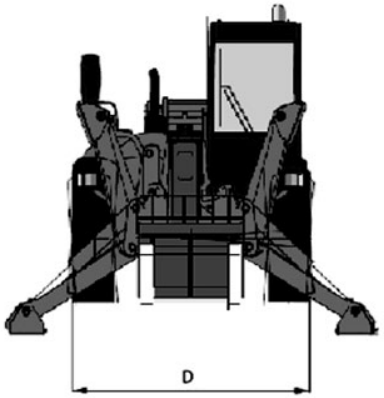

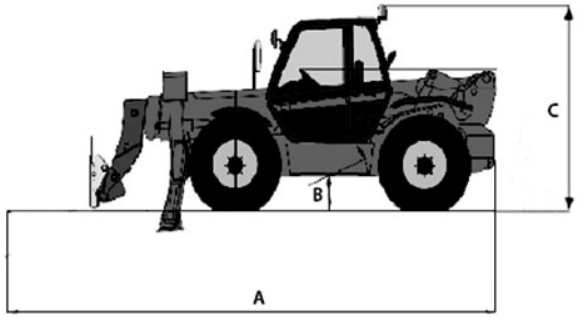

	A	B	C	D
MT-X 1235	5.590	450	2.570	2.400
MT-X 1440	6.090	480	2.785	2.400
MT-X1740	5.980	480	1.920	2.420