MANITOU

Característica	U.M.	MRT-X Easy 1840
Carac.Principal		
Altura máxima de elevação	mm	17.900
Dados operacionais		
Alcance máximo	mm	15.100
Alcance máximo horizontal com carga máxima	mm	5.500
Altura máxima com carga máxima	mm	10.600
Capacidade de carga	kg	4.000
Carga com alcance horizontal máximo	kg	400
Carga na altura máxima	kg	2.700
Raio de giro (externo aos pneus)	mm	3.600
Velocidade máxima de translação	km/h	32
Motor		
Marca/modelo		Perkins 1104 D - 44 T
Potência	HP/rpm	101/2.200
Pesos e Dimensões		
Altura livre do solo	mm	340
Dimensões (CxLxA) para transporte	mm	5.540 x 2.420 x 2.970

Peso total com garfo porta-pallets	kg	13.300
Dados gerais		
Acessórios disponíveis		Garfos, Caçambas com dentes, Caçambas sem dentes, Blade de Concreto, Deslocamento lateral de garfos, Pinças, Cestos, Garras, Jib, Ganchos, Guinchos, Plataformas Negativas, Pinças para manipulação de pneus, Pinça bigbag
País de origem		Itália
Patolas		Sim
Pneus		400/70 - 20 14 PR
Preço de Referência	R$	Não informado
Sistema de freio		Multidisco em banho de óleo com assistência hidráulica
Sistema de limitação de carga		Sim
Transmissão		Hidrostática com regulação de potência

MANITOU

MRT-X Easy 1840

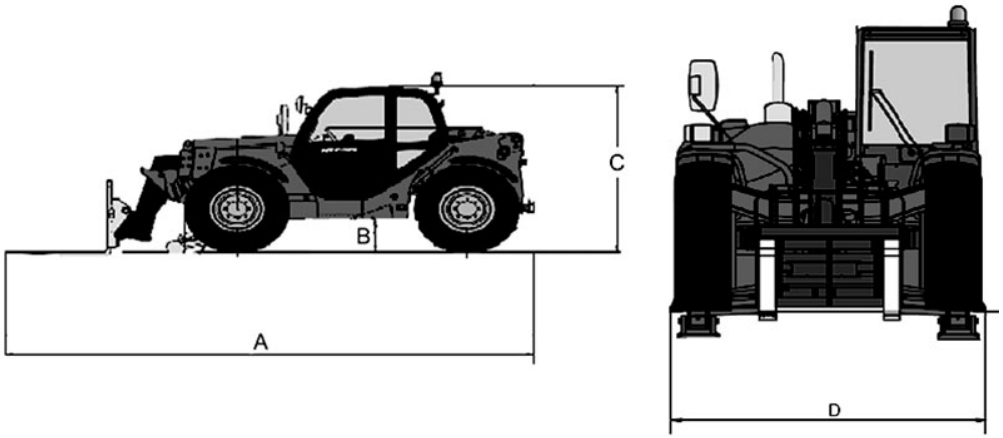

	A	B	C	D
Easy 1440	5.350	340	2.970	2.400
Easy 1640	6.360	340	2.970	2.400
Easy 1840	5.540	340	2.970	2.420