# MANITOU

| Característica | U.M. | MLT-X 845 |
|---|---|---|
| **Carac.Principal** | | |
| Altura máxima de elevação | mm | 7.550 |
| **Dados operacionais** | | |
| Alcance máximo | mm | 4.570 |
| Alcance máximo horizontal com carga máxima | mm | 1.550 |
| Altura máxima com carga máxima | mm | 4.750 |
| Capacidade de carga | kg | 4.500 |
| Carga com alcance horizontal máximo | kg | 1.250 |
| Carga na altura máxima | kg | 2.000 |
| Raio de giro (externo aos pneus) | mm | 4.165 |
| Velocidade máxima de translação | km/h | 35 |
| **Motor** | | |
| Marca/modelo | | Mercedes OM904 |
| Potência | HP/rpm | 121/2.200 |
| **Pesos e Dimensões** | | |
| Altura livre do solo | mm | 450 |
| Dimensões (CxLxA) para transporte | mm | 5.220 x 2.420 x 2.580 |

| | | |
|---|---|---|
| Peso total com garfo porta-pallets | kg | 8.816 |
| **Dados gerais** | | |
| Acessórios disponíveis | | Garfos, Caçambas com dentes, Caçambas sem dentes, Blade de Concreto, Deslocamento lateral de garfos, Pinças, Cestos, Garras, Jib, Ganchos, Guinchos, Plataformas Negativas, Pinças para manipulação de pneus, Pinça bigbag |
| País de origem | | Itália |
| Patolas | | Não |
| Pneus | | 460 / 70 R24 |
| Preço de Referência | R$ | Não informado |
| Sistema de freio | | Multidisco em banho de óleo com assistência hidráulica |
| Sistema de limitação de carga | | Sim |
| Transmissão | | Hidrostática / conversor de torque |

# MANITOU

## MLT-X 845

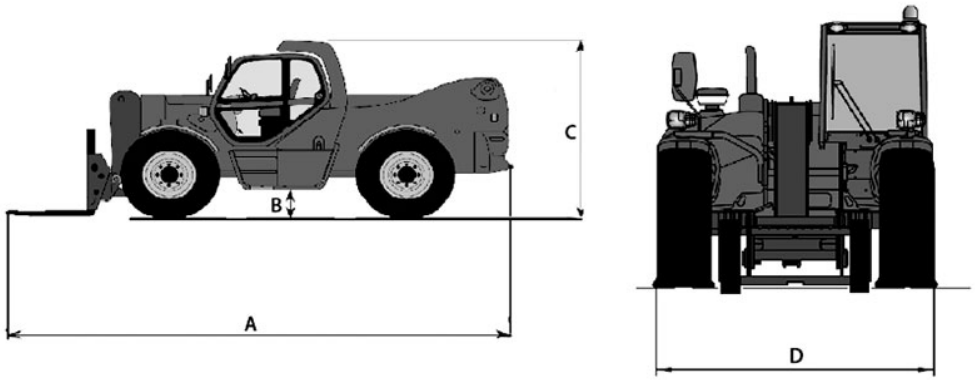


| | A | B | C | D |
|---|---|---|---|---|
| MLT 625 | 3.900 | 378 | 2.000 | 1.820 |
| MLT 735 | 4.870 | 450 | 2.300 | 2.400 |
| MLT 845 | 5.220 | 450 | 2.580 | 2.420 |