JCB

Característica	U.M.	LOADALL 535-125
Carac.Principal		
Altura máxima de elevação	mm	12.280
Dados operacionais		
Alcance máximo	mm	8.100
Alcance máximo horizontal com carga máxima	mm	3.200
Altura máxima com carga máxima	mm	12.070
Capacidade de carga	kg	3.500
Carga com alcance horizontal máximo	kg	1.150
Carga na altura máxima	kg	3.500
Raio de giro (externo aos pneus)	mm	3.750
Velocidade máxima de translação	km/h	29
Motor		
Marca/modelo		JCB Dieselmax 444 N2
Potência	HP/rpm	85 / 2.200
Pesos e Dimensões		
Altura livre do solo	mm	400
Dimensões (CxLxA) para transporte	mm	5.800 x 2.350 x 2.590

Peso total com garfo porta-pallets	kg	9.720
Dados gerais		
Acessórios disponíveis		Padrão: Caçamba + Garfo + Engate Rápido. / Opcionais: Vassoura, Plataforma de Acesso, Jib, etc
País de origem		Brasil
Patolas		Sim
Pneus		15.5 / 80 -24
Preço de Referência	R$	Não informado
Sistema de freio		Freio servo-assistido, acionado hidraulicamente, auto-ajustável, imerso em óleo, multi-disco no eixo frontal e traseiro
Sistema de limitação de carga		Opcional
Transmissão		JCB Powershift

JCB

LOADALL 535-125

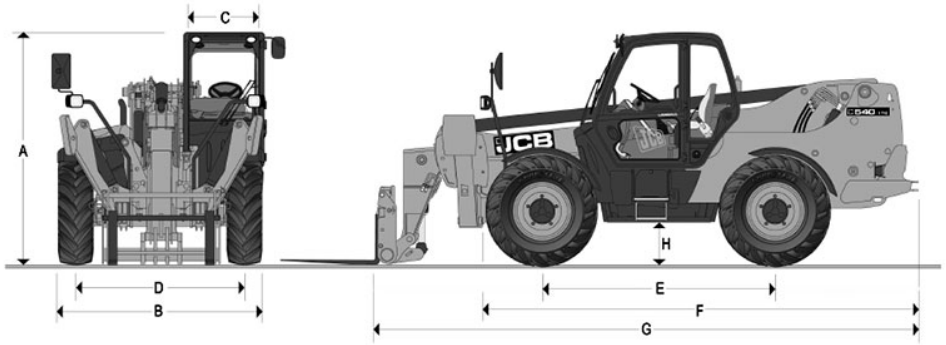

	A	B	C	D	E	F	G	H
LOADALL 535-125	2.590	2.350	940	1.900	2.750	4.830	5.840	400
LOADALL 540-170	2.690	2.440	940	1.900	2.750	5.080	6.360	400