LIUGONG

Característica	U.M.	CLG904D
Carac.Principal		
Peso operacional	kg	3.860
Dados Operacionais		
Alcance máximo na horizontal	mm	5.270
Altura máxima de carregamento	mm	3.310
Altura máxima de corte	mm	4.710
Profundidade máxima de escavação	mm	2.366
Motor		
Marca e modelo		Yanmar 4TNV98-BPLY
Níveis de emissão		Tier III
Norma de medição		Não informado
Potência máxima	HP/rpm	29.8/2.400
Torque máximo	Nm/rpm	107/1.440
Dados da caçamba		
Capacidade da caçamba coroada	m^3	0,11
Capacidade de elevação - frontal	kg	Não informado
Capacidade de elevação - lateral	kg	Não informado
Força de desagregação	kN	30
Material rodante		
Largura das sapatas	mm	300
Pressão de contato no solo	kg/cm^2	Não informado
Sistema hidráulico		
Pressão máxima	bar	Não informado
Tipo		Bomba de pistão de deslocamento variável
Vazão máxima	l/min	8,8
Dimensões		
Dimensões (CxLxA) para transporte	mm	4.760 x 1.700 x 2.500
Raio de giro traseiro (contrapeso)	mm	Não informado
Informações Complementares		
País de origem		China

LIUGONG

CLG904D

Preço de Referência	R$	Não informado
Velocidade máxima de deslocamento	km/h	4,6

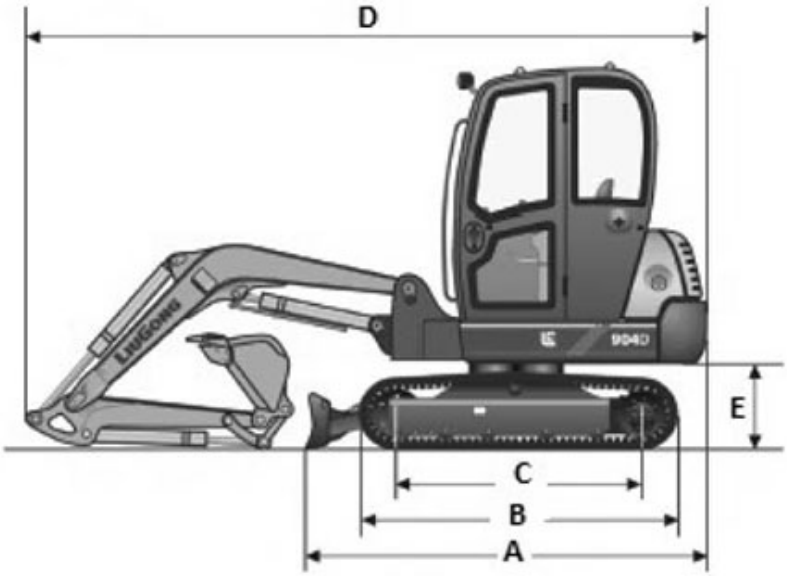

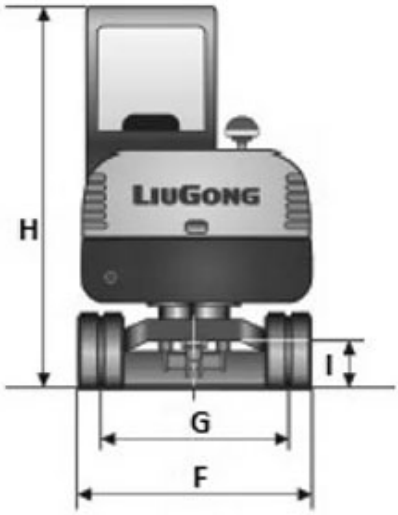

	A	B	C	D	E	F	G	H	I
CLG904D	3.075	2.095	1.620	5.150	580	1.600	1.300	2.500	320