KOMATSU

Característica	U.M.	HB205-1
Carac.Principal		
Peso operacional	kg	22.000
Custo Horário	R$	0,00
Motor		
Modelo		Komatsu SAA4D107E-1-A,eletrônico (Tier III)
Norma de medição		(*) SAE J1995
Potência máxima	HP/rpm	148 /2.000
Torque máximo	Nm/rpm	Não informado
Custo Horário	R$	0,00
Dados operacionais		
Alcance máximo na horizontal	mm	9.875
Altura máxima de carregamento	mm	7.110
Altura máxima de corte	mm	10.000
Característica		Não informado
Força de escavação da caçamba	kN	138,2
Força de escavação do braço	kN	101
Profundidade máxima de escavação	mm	6.620
Custo Horário	R$	0,00
Caçamba (tipo uso geral)		
Capacidade coroada	m^3	1,5
Largura	mm	1.350
Custo Horário	R$	0,00
Material rodante		
Largura das sapatas	mm	600 / 800
Pressão de contato no solo	kg/cm^2	0,47 / 0,34
Tração	kN	Não informado
Custo Horário	R$	0,00
Eletrônica embarcada		
Sistema de diagnose de falhas		Standard

Sistema de gerenciamento de operação/manutenção		Standard
Sistema de transmissão de dados		Standard
Custo Horário	R$	0,00
Circuito piloto		
Características		Não informado
Pressão máxima	bar	Não informado
Tipo de bomba		Pistão de deslocamento variável
Vazão máxima	l/min	Não informado
Custo Horário	R$	0,00
Sistema hidráulico		
Pressão máxima	bar	Não informado
Tipo e características		Sistema Hydraumind, de centro fechado e dotado de válvulas sensoras de carga e válvulas compensadoras de pressão com pressão máxima 746 bar e vazão máxima 439 l/min
Vazão máxima	l/min	Não informado
Custo Horário	R$	0,00
Informações Complementares		
Cabine		Fechada, com ar condicionado e proteção ROPS/FOPS
Código Finame		Não informado
Dimensões (CxLxA) para transporte	mm	9.425 x 2.800 x 2.970
País de origem		Não informado
Preço de Referência	R$	Não informado
Torque de giro	kNm	Não informado
Velocidade máxima de deslocamento	km/h	5,5 km/h (alta) / 4,1 km/h (média)/ 3,0 km/h (baixa)
Custo Horário	R$	0,00

KOMATSU
Hybrid
HB
205

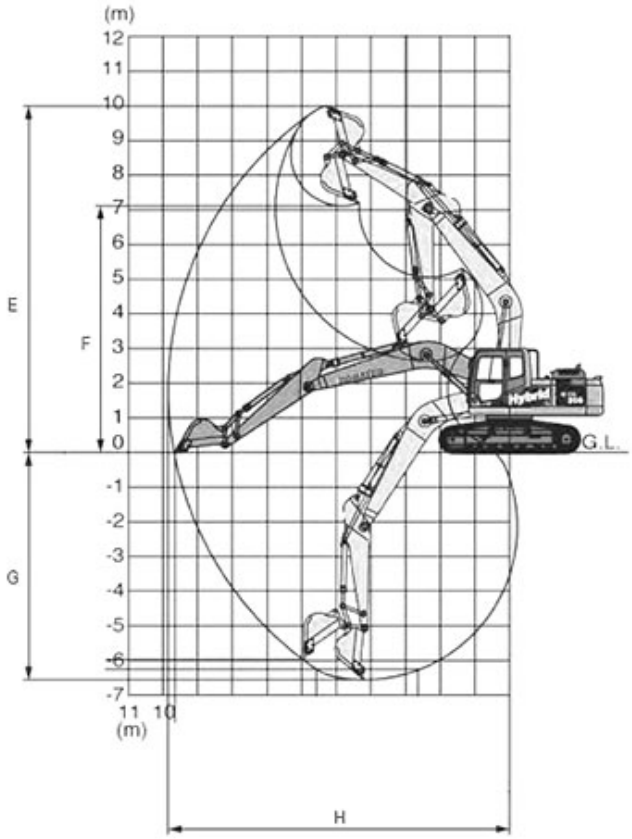

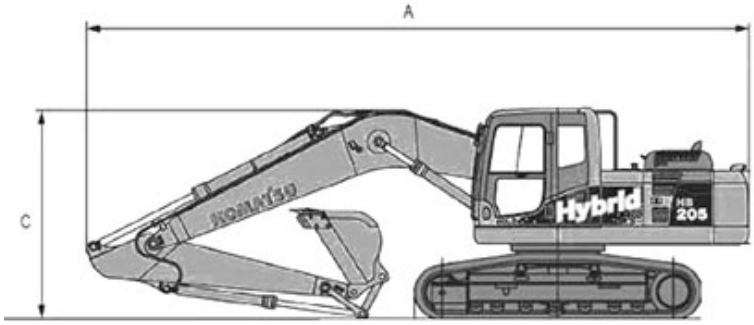

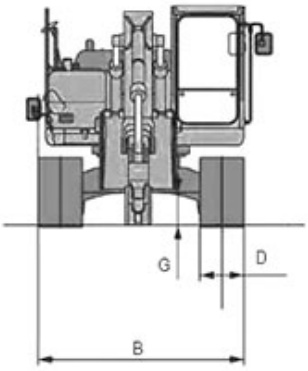

	A	B	C	D	E	F	G	H
HB205-1	9.425	2.800	2.970	600/800	10.000	7.110	6.620	9.875