VOLVO

Característica	U.M.	L110H
Carac.Principal		
Capacidade da caçamba	m³	3,50
Motor		
Modelo		Volvo D8L
Norma de medição		ISO 14396
Potência máxima	HP/rpm	177/2.240
Torque máximo	Nm/rpm	1.048/1.600
Carga estática de tombamento		
Posição articulada	kg	12.660
Posição reta	kg	14.790
Eletrônica embarcada		
Sistema de diagnose de falhas		CareTrack
Sistema de gerenciamento de operação/manutenção		CareTrack
Sistema de transmissão		Volvo OptiShift
Sistema de transmissão de dados		CareTrack
Pneus		
Dianteiros		23.5-25 16L L3
Traseiros		23.5-25 16L L3
Sistema Hidráulico		
Pressão máxima	bar	250
Tipo e características		Bombas de pistões axiais de deslocamento variável, sensíveis à carga, com 236 bar (bomba 1) e 240 bar (bomba 2) de pressão máxima e 145 + 110 l/min de vazão.
Vazão máxima	l/min	120
Informações Complementares		
Altura do pino da caçamba na posição de elevação máxima	mm	3.990
Altura livre do solo	mm	450
Altura máxima de descarga	mm	2.960
Altura total	mm	3.380
Articulação do chassi	Graus	40

VOLVO

L110H

Braço de levantamento		Cinematismo de Torque Paralelo TP
Cabine		Care Cab, fechada, com ar condicionado e proteção ROPS/FOPS como itens de série
Código Finame		2231229
Dimensões (CxLxA) para transporte	mm	8.110 x 2.670 x 3.380
Força de desagregação	kN	156,30
Freios		Sistema Volvo de duplo circuito, totalmente hidráulico. Freios a discos úmidos resfriados por circulação de óleo.
Marchas		4 à frente / 4 à ré
País de origem		Brasil
Peso Operacional	kg	20.700
Preço de Referência	R$	Não Informado
Profundidade de escavação	mm	100
Raio de giro	mm	5.900
Velocidades máximas em cada marcha	km/h	Frente/Ré 1° 7,3 / 2° 13,7 / 3° 28,4 / 4° 40

VOLVO
L110F

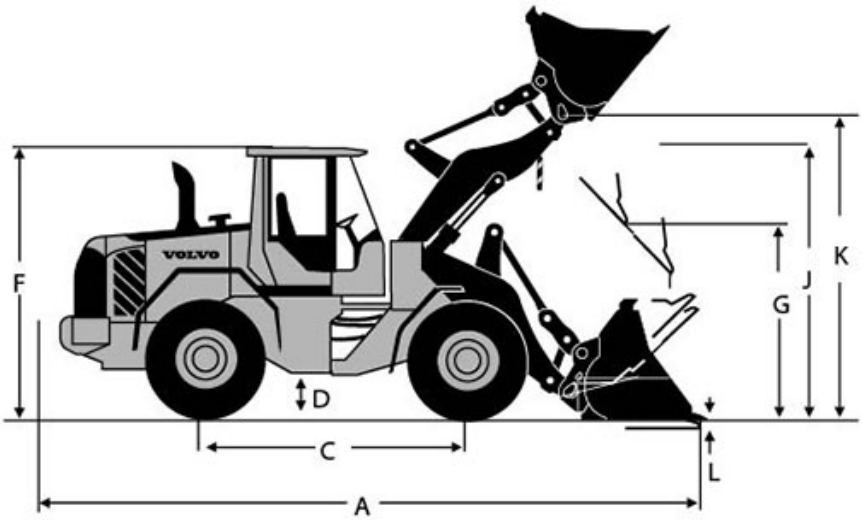
F
D
C
A
L
G
J
K

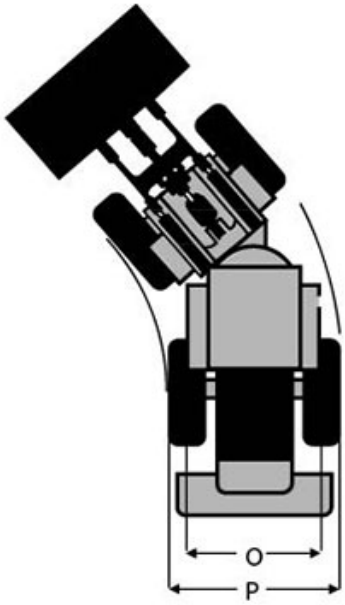
O
P