JCB

Característica	U.M.	JS200LC
Carac.Principal		
Peso operacional	kg	22.472
Custo Horário	R$	0,00
Motor		
Modelo		JCB EcoMAX 448 (Mar-1 / TIER III)
Norma de medição		Não informado
Potência máxima	HP/rpm	173/2.050
Torque máximo	Nm/rpm	690/1.500
Custo Horário	R$	0,00
Dados operacionais		
Alcance máximo na horizontal	mm	9.850
Altura máxima de carregamento	mm	6.660
Altura máxima de corte	mm	9.210
Característica		Não informado
Força de escavação da caçamba	kN	155
Força de escavação do braço	kN	123
Profundidade máxima de escavação	mm	6.700

Custo Horário	R$	0,00
Caçamba (tipo uso geral)		
Capacidade coroada	m³	1,25
Largura	mm	1.500
Custo Horário	R$	0,00
Material rodante		
Largura das sapatas	mm	700
Pressão de contato no solo	kg/cm²	0,40
Tração	kN	191,9
Custo Horário	R$	0,00
Eletrônica embarcada		
Sistema de diagnose de falhas		Padrão
Sistema de gerenciamento de operação/manutenção		Padrão
Sistema de transmissão de dados		Padrão
Custo Horário	R$	0,00
Circuito piloto		
Características		Servo hidráulico
Pressão máxima	bar	40
Tipo de bomba		De engrenagem
Vazão máxima	l/min	Não informado

Custo Horário	R$	0,00
Sistema hidráulico		
Pressão máxima	bar	372
Tipo e características		Sistema de fluxo variável, sensível à carga
Vazão máxima	l/min	460 (2x 230)
Custo Horário	R$	0,00
Informações Complementares		
Cabine		Cabine fechada com ar-condicionado e proteção ROPS/FOPS (opcionais)
Código Finame		3447782
Dimensões (CxLxA) para transporte	mm	9.584 x 3.090 x 3.179
País de origem		Brasil
Preço de Referência	R$	Não informado
Torque de giro	kNm	Não informado
Velocidade máxima de deslocamento	km/h	5,6
Custo Horário	R$	0,00

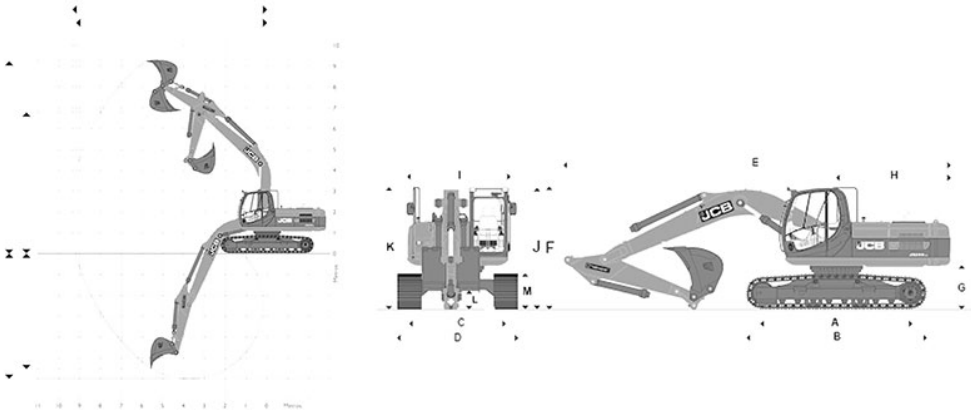

A	B	C	D	E	F	G	H	I	J	K	L	M	N	O	P	Q	R	S
3.660	4.460	2.390	3.090	9.440	3.025	1.066	2.825	2.549	2.946	3.025	486	885	8.890	8.700	8.950	5.530	6.310	4.900