MÜLLER

Característica	U.M.	VAP 70
Carac.Principal		
Peso operacional	kg	15.220
Custo Horário	R$	0,00
Motor		
Modelo		Cummins QSB 4.5 - Tier 3
Norma de medição		Não informado
Potência máxima	HP/rpm	130hp (97 kw) à 2.200 rpm
Torque máximo	Nm/rpm	620 Nm à 1.500 rpm
Custo Horário	R$	0,00
Sistema de vibração		
Amplitude (máxima/mínima)	mm	1,91 / 0,91
Frequência (máxima/mínima)	Hz	33 / 0
Impacto dinâmico	kN	41.600 / 23.600
Custo Horário	R$	0,00
Informações sobre o cilindro		
Largura de compactação	mm	2.150
Largura e diâmetro	mm	2.150 / 1.700

MÜLLER

VAP 70

Oscilação	Graus	15
Tipo		LISO + KIT PATAS + CABINE A/C
Custo Horário	R$	0,00
Eletrônica embarcada		
Sistema de diagnose de falhas		Não disponível
Sistema de gerenciamento da operação/manutenção		Não disponível
Sistema de transmissão de dados		Não disponível
Custo Horário	R$	0,00
Informações complementares		
Articulação do chassi	Graus	38
Cabine		Sim
Código Finame		Não Informado
Dimensões (CxLxA) para transporte	mm	5.500 x 2.315 x 3.230
País de origem		Brasil
Peso estático linear	kg/cm	27,90
Peso para transporte	kg	13.050
Pneus traseiros		18.4 x 30 - 12 Lonas
Preço de Referência	R$	Não Informado
Raio de giro	mm	6.045

Rampa máxima	%	65
Sistema de transmissão		Hidrostático
Velocidades de operação	km/h	0 -8 / 0 - 15
Custo Horário	R$	0,00

MÜLLER
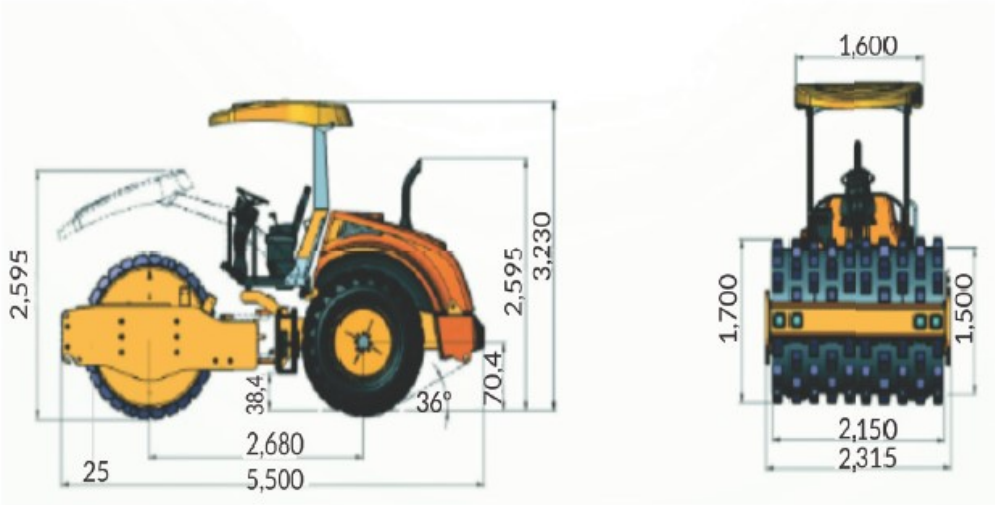
VAP 70