# DYNAPAC

| Característica | U.M. | Dynapac CC1200 |
|---|---|---|
| **Carac.Principal** | | |
| Peso operacional | kg | 2.600 |
| Custo Horário | R$ | 0,00 |
| **Motor** | | |
| Modelo | | Kubota D1703-M, eletrônico (Tier III) |
| Norma de medição | | Não informado |
| Potência máxima | HP/rpm | 35/2.800 |
| Torque máximo | Nm/rpm | Não informado |
| Custo Horário | R$ | 0,00 |
| **Sistema de vibração** | | |
| Amplitude (máxima/mínima) | mm | 0,5 |
| Frequência (máxima/mínima) | Hz | 58 |
| Impacto dinâmico | kN | 27 |
| Custo Horário | R$ | 0,00 |
| **Informações sobre o cilindro** | | |
| Largura de compactação | mm | 1.200 |
| Largura e diâmetro | mm | 1.200 x 682 |

| | | |
|---|---|---|
| Oscilação | Graus | 10 |
| Tipo | | Não informado |
| Custo Horário | R$ | 0,00 |
| **Eletrônica embarcada** | | |
| Sistema de diagnose de falhas | | Sim |
| Sistema de gerenciamento da operação/manutenção | | Não |
| Sistema de transmissão | | Tipo hidrostático |
| Sistema de transmissão de dados | | Não |
| Custo Horário | R$ | 0,00 |
| **Informações complementares** | | |
| Articulação do chassi | Graus | 30 |
| Cabine | | Fechada (opcional), com proteção FOPS/ROPS |
| Código Finame | | Não aplicável |
| Dimensões (CxLxA) para transporte | mm | 2.395 x 1.280 x 1.755 |
| País de origem | | Suécia |
| Peso estático linear | kg/cm | 10,5/11,2 |
| Peso para transporte | kg | 2.420 |
| Preço de Referência | R$ | Não informado |
| Raio de giro | mm | 3.800 |

# DYNAPAC

## Dynapac CC1200

| | | |
|---|---|---|
| Rampa máxima | % | 45 |
| Velocidades de operação | km/h | 0 - 10 |
| Custo Horário | R$ | 0,00 |

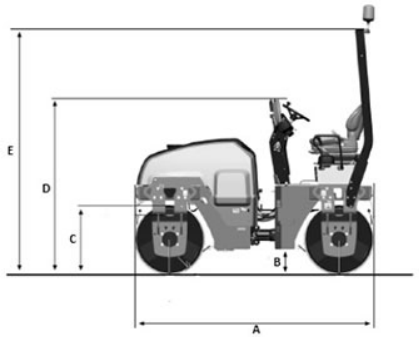


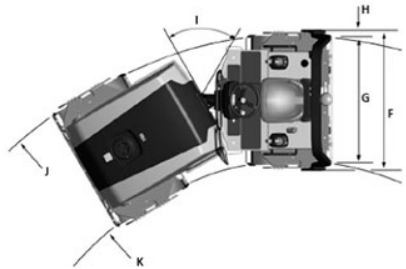


| | A | B | C | D | E | F | G | H | I | J | K |
|---|---|---|---|---|---|---|---|---|---|---|---|
| CC1200 | 2.395 | 175 | 682 | 1.755 | 2.640 | 1.310 | 1.200 | 40 | 30° | 3.800 | 2.600 |