SCHWING

Característica	U.M.	S 17
Carac.Principal		
Vazão máxima	m³/h	90
Dados operacionais		
Altura máxima de lançamento	m	17
Pressão máxima de bombeamento	bar	60
Sistema de acionamento		PTO
Tipo de válvula		Rock
Dados dos Cilindros		
Ciclos por minuto		30
Curso (padrão)	mm	1.600
Diâmetro (padrão)	mm	200
Quantidade		2
Motor		
Marca		Não disponível
Modelo		Não disponível
Norma de medição		Requerida para o caminhão
Potência	HP/rpm	180

SCHWING

S 17

Tremonha		
Altura para descarga das betoneiras	mm	1.300
Capacidade	m³	Não informado
Diâmetro de saída	mm	125
Pesos e dimensões		
Altura	mm	3.550
Característica.		Sem caminhão
Comprimento	mm	8.357
Largura	mm	2.530
Peso operacional	kg	9.300
Informações Complementares		
Código Finame		1223062
País de origem		Brasil
Preço de Referência	R$	Não informado
Veículo portador		4x2

SCHWING

S 17

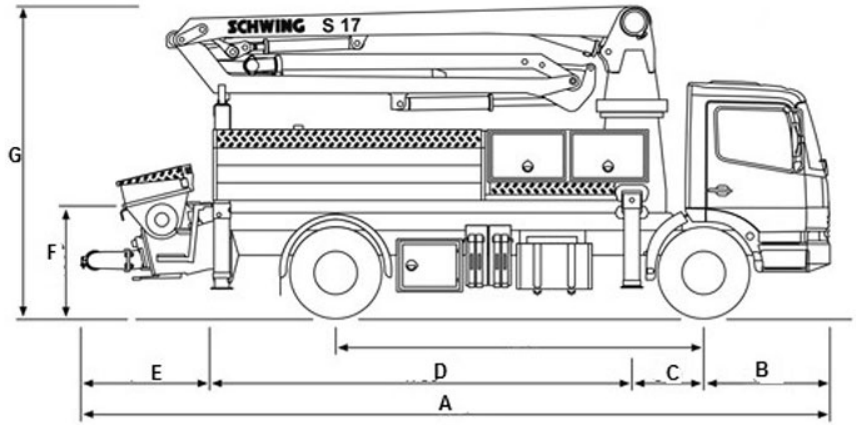

A	B	C	D	E	F	G	H
8.357	1.437	840	4.780	1.300	4.200	1.300	3.550