VOLVO

Característica	U.M.	L110F
Carac.Principal		
Capacidade da caçamba	m³	3,10
Motor		
Modelo		Volvo D7E LB E3
Norma de medição		SAE J1995
Potência máxima	HP/rpm	231/1.700
Torque máximo	Nm/rpm	1.065/1.500
Carga estática de tombamento		
Posição articulada	kg	11.270
Posição reta	kg	13.120
Eletrônica embarcada		
Sistema de diagnose de falhas		Standard
Sistema de gerenciamento de operação/manutenção		Standard
Sistema de transmissão		Contra-eixos Volvo HTE 204
Sistema de transmissão de dados		Standard
Pneus		
Dianteiros		23.5-25 16L L3

Traseiros		23.5-25 16L L3
Sistema Hidráulico		
Pressão máxima	bar	240
Tipo e características		Bombas de pistões axiais de deslocamento variável, sensíveis à carga, com 236 bar (bomba 1) e 240 bar (bomba 2) de pressão máxima e 145 + 110 l/min de vazão.
Vazão máxima	l/min	255
Informações Complementares		
Altura do pino da caçamba na posição de elevação máxima	mm	4.020
Altura livre do solo	mm	420
Altura máxima de descarga	mm	2.860
Altura total	mm	5.480
Articulação do chassi	Graus	40
Braço de levantamento		Cinematismo de Torque Paralelo TP
Cabine		Care Cab, fechada, com ar condicionado e proteção ROPS/FOPS como itens de série
Código Finame		2231229
Dimensões (CxLxA) para transporte	mm	7.890 x 2.670 x 3.360
Força de desagregação	kN	156,70
Freios		Sistema Volvo de duplo circuito, totalmente hidráulico. Freios a discos úmidos resfriados por circulação de óleo.
Marchas		4 à frente / 4 à ré

VOLVO

L110F
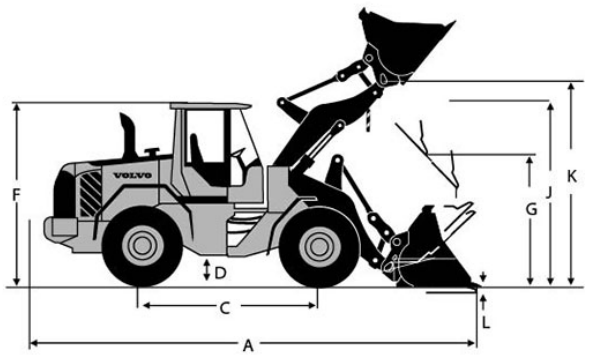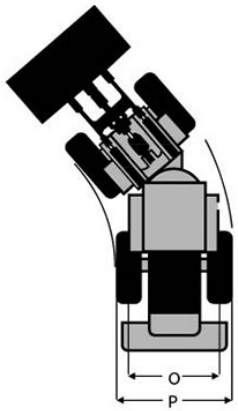
País de origem		Brasil
Peso Operacional	kg	18.300
Preço de Referência	R$	Não Informado
Profundidade de escavação	mm	115
Raio de giro	mm	5.730
Velocidades máximas em cada marcha	km/h	Frente/Ré 1° 7,0 / 2° 13,0 / 3° 24,4 / 4° 37,0