SANY

Característica	U.M.	SY215LR
Carac.Principal		
Peso operacional	kg	24.150
Custo Horário	R$	0,00
Motor		
Modelo		Mitsubishi 4M50
Norma de medição		Níveis de emissão Tier 3
Potência máxima	HP/rpm	158/2000
Torque máximo	Nm/rpm	580/1600
Custo Horário	R$	0,00
Dados operacionais		
Alcance máximo na horizontal	mm	15.030
Altura máxima de carregamento	mm	9.275
Altura máxima de corte	mm	11.265
Característica		Lança e braço de logo alcance
Força de escavação da caçamba	kN	88,20
Força de escavação do braço	kN	61,70
Profundidade máxima de escavação	mm	11.970
Custo Horário	R$	0,00
Caçamba (tipo uso geral)		
Capacidade coroada	m^3	0,45
Largura	mm	Não Informado
Custo Horário	R$	0,00
Material rodante		
Largura das sapatas	mm	800
Pressão de contato no solo	kg/cm^2	0,43
Tração	kN	Não Informado
Custo Horário	R$	0,00
Eletrônica embarcada		
Sistema de diagnose de falhas		Sim, Standard

Sistema de gerenciamento de operação/manutenção		Sim, Standard
Sistema de transmissão de dados		Não Informado
Custo Horário	R$	0,00
Circuito piloto		
Características		Positivo
Pressão máxima	bar	Não Informado
Tipo de bomba		Não informado
Vazão máxima	l/min	Não Informado
Custo Horário	R$	0,00
Sistema hidráulico		
Pressão máxima	bar	343
Tipo e características		Duas bombas de pistão axial com deslocamento variável
Vazão máxima	l/min	220
Custo Horário	R$	0,00
Informações Complementares		
Cabine		Fechada, proteção ROPS e opção de proteção FOPS, com ar condicionado.
Código Finame		Não aplicável
Dimensões (CxLxA) para transporte	mm	12.357 x 3.108 x 3.265
País de origem		China
Preço de Referência	R$	Não Informado
Torque de giro	kNm	Não Informado
Velocidade máxima de deslocamento	km/h	5,40
Custo Horário	R$	0,00

SANY

Dimensões (mm) — Padrão

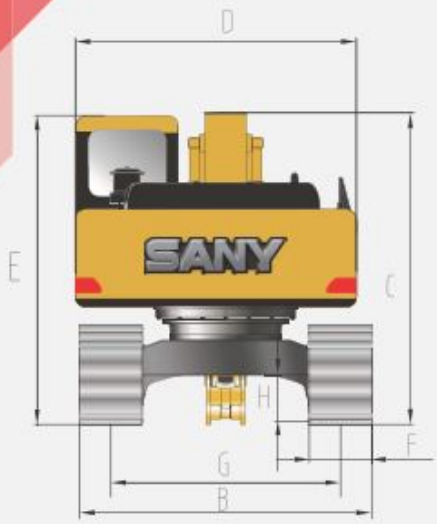

SY215LR	
A COMPRIMENTO PARA TRANSPORTE	12357
B LARGURA PARA TRANSPORTE	3180
C ALTURA PARA TRANSPORTE	3265
D LARGURA DA ESTRUTURA SUPERIOR	2785
E ALTURA ATÉ O TOPO DA CABINE	3075
F LARGURA DA SAPATA DA ESTEIRA	800
G BITOLA DAS ESTEIRAS	2380
H DISTÂNCIA MÍNIMA DO SOLO	470
I RAIO DE GIRO TRASEIRO	2898
J DISTÂNCIA ENTRE AS RODAS	3640
K COMPRIMENTO DA ESTEIRA	4446

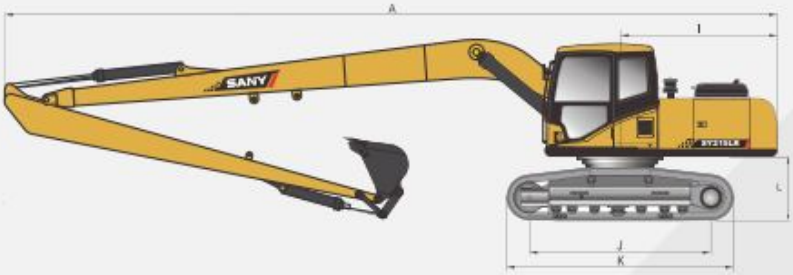

Parâm. Técnicos — Padrão

SY215LR	
PESO OPERACIONAL (KG)	24150
COMPRIMENTO DA LANÇA (MM)	8500
COMPRIMENTO DO BRAÇO (MM)	6020
CAPACIDADE DA CAÇAMBA (M³)	0.45
MODELO DO MOTOR	Mitsubishi 4M50
POTENCIA NOMINAL (KW/RPM)	118/2000
VEL. DE DESLOC. (MÁX/MÍN) KM/H	5.4/3.3
RAMPA	70%/35°
PRESSÃO SORE O SOLO (KPA)	42.9
FORÇA DE ESC. DA CAÇAMBA (KN)	88.2
FORÇA DE ESC. DO BRAÇO (KN)	61.7