HITACHI

Característica	U.M.	ZX350-5
Carac.Principal		
Peso operacional	kg	34.590
Custo Horário	R$	0,00
Motor		
Modelo		Isuzu 6HK1
Norma de medição		Não informado
Potência máxima	HP/rpm	247
Torque máximo	Nm/rpm	Não informado
Custo Horário	R$	0,00
Dados operacionais		
Alcance máximo na horizontal	mm	10.570
Altura máxima de carregamento	mm	6.940
Altura máxima de corte	mm	9.990
Característica		Norma para força de escavação: ISO - Máquina equipada com lança de massa de 6,4 metros e braço de 3,2 metros
Força de escavação da caçamba	kN	246
Força de escavação do braço	kN	222
Profundidade máxima de escavação	mm	6840
Custo Horário	R$	0,00
Caçamba (tipo uso geral)		
Capacidade coroada	m^3	Não informado
Largura	mm	Não informado
Custo Horário	R$	0,00
Material rodante		
Largura das sapatas	mm	800
Pressão de contato no solo	kg/cm^2	0,536
Tração	kN	Não informado
Custo Horário	R$	0,00
Eletrônica embarcada		

Sistema de diagnose de falhas		Sim
Sistema de gerenciamento de operação/manutenção		Sim
Sistema de transmissão de dados		Sim
Custo Horário	R$	0,00
Circuito piloto		
Características		Não informado
Pressão máxima	bar	39
Tipo de bomba		Engrenagem única
Vazão máxima	l/min	34
Custo Horário	R$	0,00
Sistema hidráulico		
Pressão máxima	bar	380
Tipo e características		Duas bombas de pistões axiais, com deslocamento variável
Vazão máxima	l/min	288
Custo Horário	R$	0,00
Informações Complementares		
Cabine		Com proteção ROPS/FOPS e ar condicionado
Código Finame		3206593
Dimensões (CxLxA) para transporte	mm	11.330 x 3.190 x 3.470
País de origem		EUA/Brasil
Preço de Referência	R$	Não informado
Torque de giro	kNm	120
Velocidade máxima de deslocamento	km/h	5,0 km/h
Custo Horário	R$	0,00

HITACHI
ZAXIS
350LC

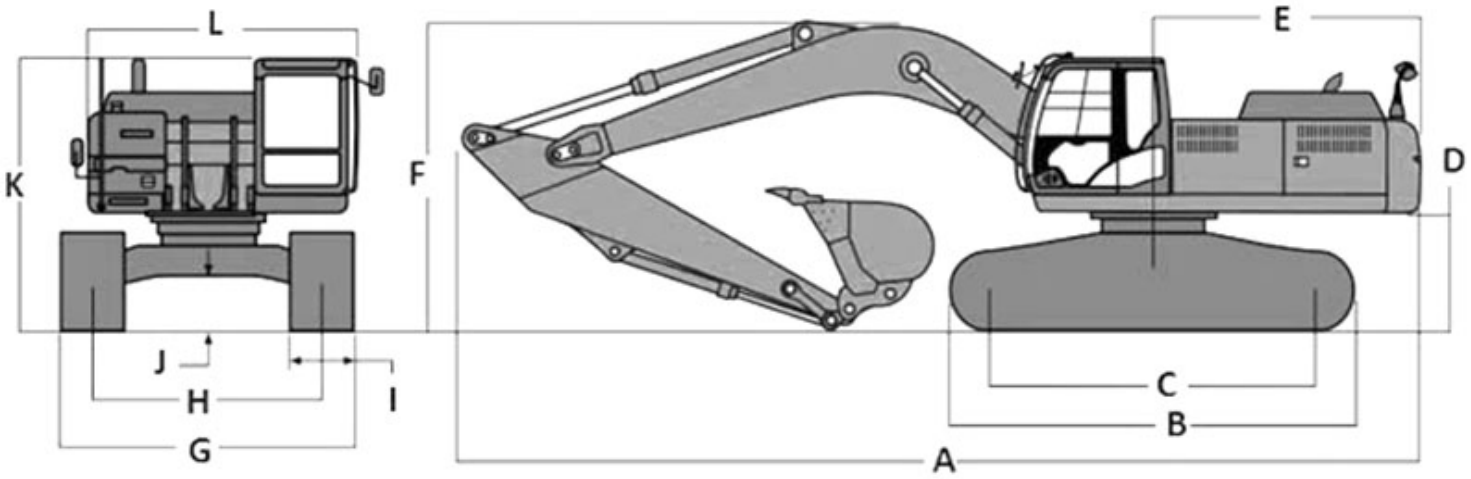

	A	B	C	D	E	F	G	H	I	J	K	L
ZX350-5	11.350	4.940	4.050	1.180	3.600	3.470	3.390	2.590	800	500	3.140	2.990