DOOSAN

Característica	U.M.	DX27Z
Carac.Principal		
Peso operacional	kg	2.790
Dados Operacionais		
Alcance máximo na horizontal	mm	4.505
Altura máxima de carregamento	mm	2.775
Altura máxima de corte	mm	4.165
Profundidade máxima de escavação	mm	2.490
Motor		
Marca e modelo		Yanmar, 3TNV82A-SDB
Níveis de emissão		Tier II
Norma de medição		Não informado
Potência máxima	HP/rpm	21,2 / 2.200
Torque máximo	Nm/rpm	88 /1.000
Dados da caçamba		
Capacidade da caçamba coroada	m^3	0,08
Capacidade de elevação - frontal	kg	Não informado
Capacidade de elevação - lateral	kg	Não informado
Força de desagregação	kN	19,6
Material rodante		
Largura das sapatas	mm	300
Pressão de contato no solo	kg/cm^2	0,27
Sistema hidráulico		
Pressão máxima	bar	215
Tipo		Bomba de pistão tipo Tandem
Vazão máxima	l/min	2 x 26,4
Dimensões		
Dimensões (CxLxA) para transporte	mm	4.060 x 1.570 x 2.445
Raio de giro traseiro (contrapeso)	mm	Zero
Informações Complementares		
País de origem		Coreia do Sul

DOOSAN

DX27Z

Preço de Referência	R$	Não informado
Velocidade máxima de deslocamento	km/h	4,3

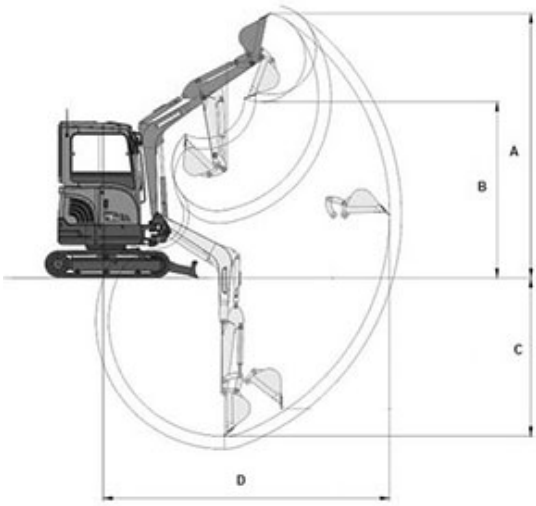

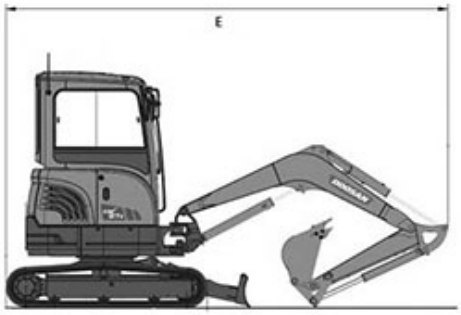

A	B	C	D	E	F	G
4.165	2.775	2.490	4.505	4.060	1.570	2.445