KOMATSU

Característica	U.M.	PC130-8
Carac.Principal		
Peso operacional	kg	13.265
Custo Horário	R$	0,00
Motor		
Modelo		Komatsu SAA4D95LE-5, eletrônico (Tier III)
Norma de medição		SAE J1349
Potência máxima	HP/rpm	92
Torque máximo	Nm/rpm	Não informado
Custo Horário	R$	0,00
Dados operacionais		
Alcance máximo na horizontal	mm	8.290
Altura máxima de carregamento	mm	6.210
Altura máxima de corte	mm	8.650
Característica		Classificação ISO
Força de escavação da caçamba	kN	93,3
Força de escavação do braço	kN	67,4
Profundidade máxima de escavação	mm	5.320
Custo Horário	R$	0,00
Caçamba (tipo uso geral)		
Capacidade coroada	m^3	0,6
Largura	mm	1.000
Custo Horário	R$	0,00
Material rodante		
Largura das sapatas	mm	700
Pressão de contato no solo	kg/cm^2	0,30
Tração	kN	123
Custo Horário	R$	0,00
Eletrônica embarcada		
Sistema de diagnose de falhas		Standard - KOMTRAX

Sistema de gerenciamento de operação/manutenção		Standard - KOMTRAX
Sistema de transmissão de dados		Standard - KOMTRAX GPS satelite
Custo Horário	R$	0,00
Circuito piloto		
Características		Não informado
Pressão máxima	bar	32
Tipo de bomba		Pistão com Fluxo variável
Vazão máxima	l/min	Não informado
Custo Horário	R$	0,00
Sistema hidráulico		
Pressão máxima	bar	242
Tipo e características		HydrauMind, de centro fechado, com válvulas sensoras de carga e válvulas compensadoras de pressão, que atinge 242 l/min de vazão máxima
Vazão máxima	l/min	Não informado
Custo Horário	R$	0,00
Informações Complementares		
Cabine		Fechada, com ar condicionado e proteção ROPS/FOPS como itens de série
Código Finame		Não informado
Dimensões (CxLxA) para transporte	mm	7.590 x 2.500 x 3.2875
País de origem		Brasil
Preço de Referência	R$	Não informado
Torque de giro	kNm	Não informado
Velocidade máxima de deslocamento	km/h	5,5 / 2,9
Custo Horário	R$	0,00

KOMATSU

PC130-8

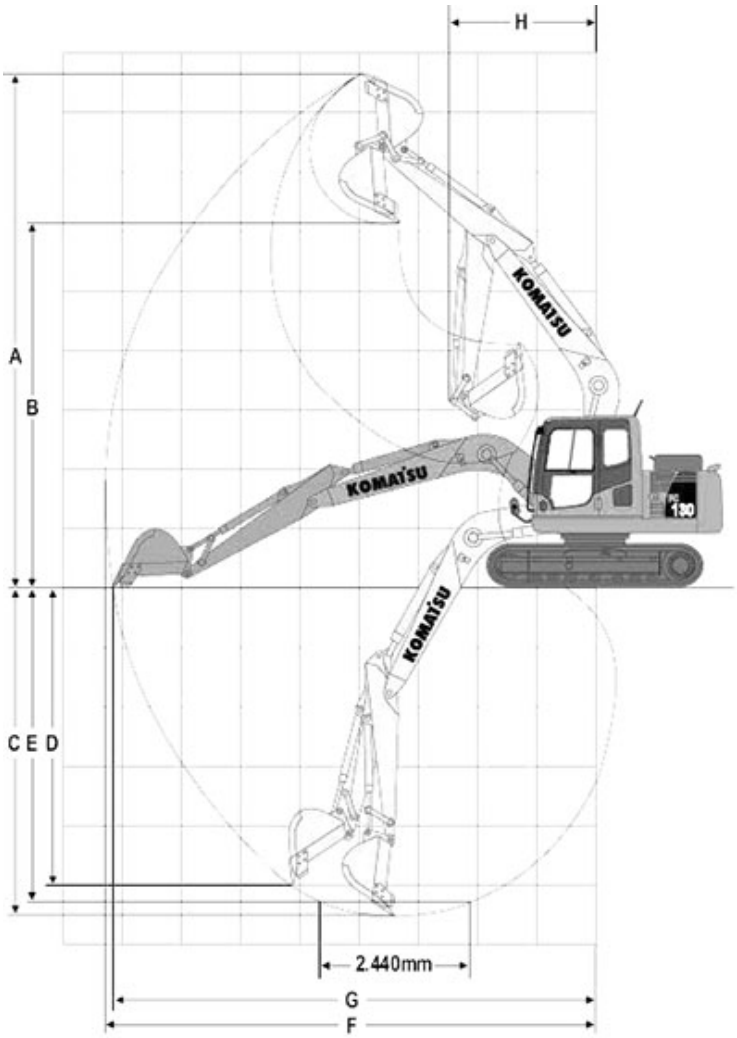

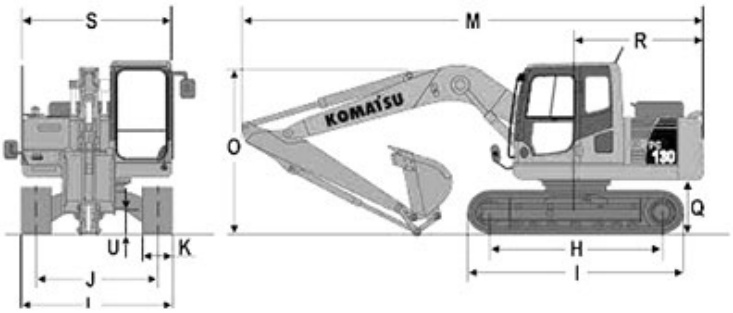

A	B	C	D	F	H	I	J	K	L	M	O	Q	R	S	U
8.930	6.615	5.955	5.365	8.720	2.610	3.610	1.990	700	2.690	7.485	3.185	895	2.110	2.500	400