BOMAG

Característica	U.M.	VDA 421
Carac.Principal		
Produção nominal	t/h	400
Lançamento		
Espessura máxima de lançamento	mm	15 – 300
Largura básica (configuração mínima)	mm	2.500
Largura máxima com extensões	mm	4.550
Largura máxima com mesa hidráulica estendida	mm	4.050
Mesa vibratória		
Sistema de aquecimento		GLP
Sistema de compactação		Não disponível
Sistema de extensão		355 mm
Sistema de vibração		57 Hz - 3000 rpm
Motor		
Modelo		Cummins 4 BT, mecânico, (Tier II)
Norma de medição		Não informado
Potência máxima no volante	HP/rpm	100 /2.500
Torque máximo	Nm/rpm	396 /1.400
Transportador de rosca		
Acionamento e controle		Hidráulico / Elétrico
Diâmetro	mm	320
Depósito de massa		
Altura de descarga	mm	457
Capacidade	m³	5,5
Carga máxima	t	11
Sistema de locomoção		
Comprimento da esteira	mm	Não informado
Largura da esteira	mm	Não informado
Tipo		Não informado
Tipo de esteira		Não informado

BOMAG

VDA 421

Velocidade máxima de deslocamento (transporte)	km/h	Não informado
Velocidades mínima e máxima de operação	km/h	Não informado
Sistema de locomoção - Pneus		
Quantidade de eixos		3
Tipo - Pneus		Hidrostática
Tipo e medida dos pneus		11.00 x 22
Velocidade máxima de deslocamento (transporte) - Pneus	km/h	5,76
Velocidades mínima e máxima de operação - Pneus	km/h	0 – 2,88
Eletrônica embarcada		
Sistema de diagnose de falhas		Não disponível
Sistema de gerenciamento operação/manutenção		Não disponível
Sistema de nivelamento		Eletrônico
Sistema de transmissão de dados		Não disponível
Informações complementares		
Código Finame		Não informado
Dimensões (CxLxA) para transporte	mm	5.640 x 2.600 x 3.000
País de origem		Brasil
Peso operacional	kg	8.900
Peso para transporte	kg	12.000
Preço de Referência	R$	Não informado

BOMAG
VDA 421
BOMAG

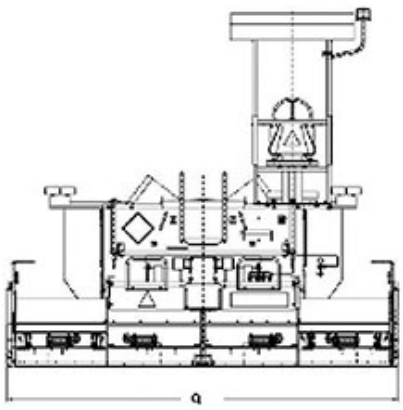

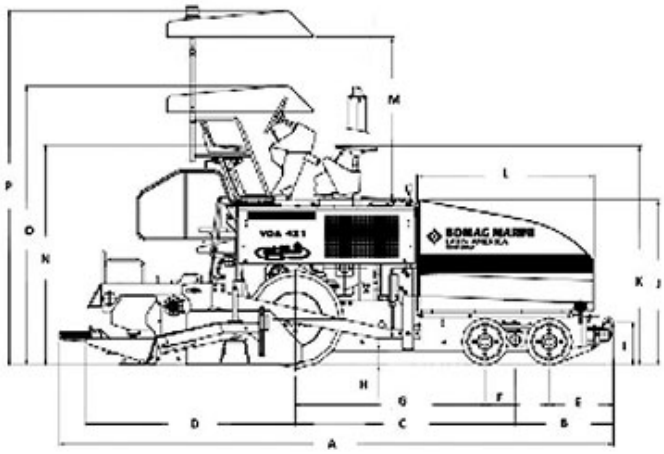

	A	B	C	D	E	F	G	H	I	J	K	L	M	N	O	P	Q
VDA421	5.962	1.059	2.363	2.260	694	690	2.038	153	457	1.772	2.355	11.905	1.750	2.361	2.998	3.797	4.050