BOMAG

Característica	U.M.	VDA 400
Carac.Principal		
Produção nominal	t/h	400
Lançamento		
Espessura máxima de lançamento	mm	15 – 300
Largura básica (configuração mínima)	mm	2.500
Largura máxima com extensões	mm	4.550
Largura máxima com mesa hidráulica estendida	mm	4.050
Mesa vibratória		
Sistema de aquecimento		GLP
Sistema de compactação		Não disponível
Sistema de extensão		355 mm
Sistema de vibração		57,00 Hz
Motor		
Modelo		Cummins 4 BT, mecânico, (Tier II)
Norma de medição		Não informado
Potência máxima no volante	HP/rpm	100 /2.500
Torque máximo	Nm/rpm	396/1.400
Transportador de rosca		
Acionamento e controle		Hidráulico / Elétrico
Diâmetro	mm	320
Depósito de massa		
Altura de descarga	mm	457
Capacidade	m^3	5,5
Carga máxima	t	11
Sistema de locomoção		
Comprimento da esteira	mm	3.450
Largura da esteira	mm	306
Tipo		Hidrostática
Tipo de esteira		Metal com poliuretano

BOMAG

VDA 400

Velocidade máxima de deslocamento (transporte)	km/h	3,6
Velocidades mínima e máxima de operação	km/h	0 – 1,8
Sistema de locomoção - Pneus		
Quantidade de eixos		Não informado
Tipo - Pneus		Não informado
Tipo e medida dos pneus		Não informado
Velocidade máxima de deslocamento (transporte) - Pneus	km/h	Não informado
Velocidades mínima e máxima de operação - Pneus	km/h	Não informado
Eletrônica embarcada		
Sistema de diagnose de falhas		Não disponível
Sistema de gerenciamento operação/manutenção		Não disponível
Sistema de nivelamento		Eletrônico
Sistema de transmissão de dados		Não disponível
Informações complementares		
Código Finame		Não informado
Dimensões (CxLxA) para transporte	mm	5.640 x 2.300 x 3.000
País de origem		Não informado
Peso operacional	kg	10.200
Peso para transporte	kg	12.800
Preço de Referência	R$	Não informado

BOMAG
VDA 400

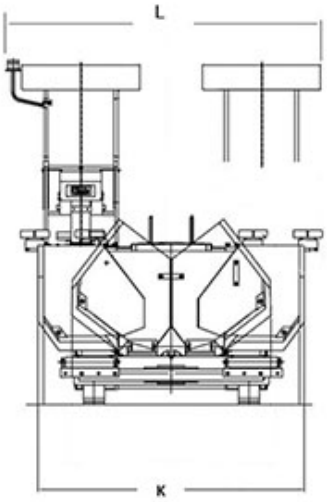

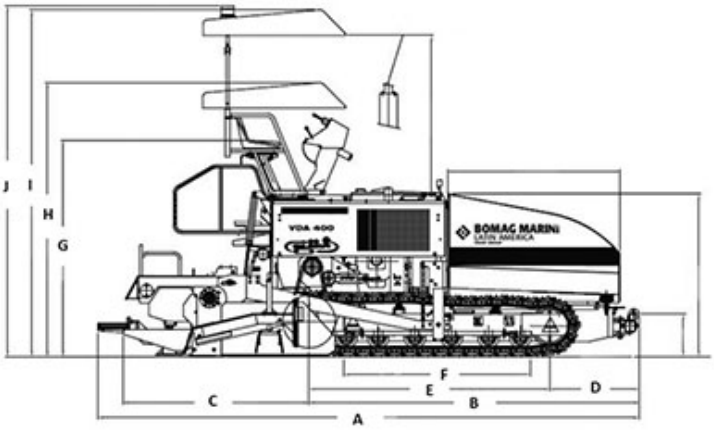

	A	B	C	D	E	F	G	H	I	J	K	L
VDA400	5.962	3.634	2.047	983	2.650	2.060	2.376	3.000	3.812	3.945	3.000	3.366