# DYNAPAC

| Característica | U.M. | Dynapac CA6000PD |
|---|---|---|
| **Carac.Principal** | | |
| Peso operacional | kg | 19.300 |
| Custo Horário | R$ | 0,00 |
| **Motor** | | |
| Modelo | | Deutz TCD2012 L06, (Tier III) |
| Norma de medição | | Não informado |
| Potência máxima | HP/rpm | 204 |
| Torque máximo | Nm/rpm | Não informado |
| Custo Horário | R$ | 0,00 |
| **Sistema de vibração** | | |
| Amplitude (máxima/mínima) | mm | 2,1 - 0,8 |
| Frequência (máxima/mínima) | Hz | 30/29 |
| Impacto dinâmico | kN | 480/280 |
| Custo Horário | R$ | 0,00 |
| **Informações sobre o cilindro** | | |
| Largura de compactação | mm | 2.130 |
| Largura e diâmetro | mm | 2.130/1.519 |
| Oscilação | Graus | 9 |
| Tipo | | Pé-de-Carneiro |
| Custo Horário | R$ | 0,00 |
| **Eletrônica embarcada** | | |
| Sistema de diagnose de falhas | | Sim |
| Sistema de gerenciamento da operação/manutenção | | Sim |
| Sistema de transmissão de dados | | Opcional |
| Custo Horário | R$ | 0,00 |
| **Informações complementares** | | |
| Articulação do chassi | Graus | 38 |
| Cabine | | Fechada ou Aberta, com proteção ROPS/FOPS e ar condicionado como itens de série opcionais |

# DYNAPAC

## Dynapac CA6000PD

| | | |
|---|---|---|
| Código Finame | | Não aplicável |
| Dimensões (CxLxA) para transporte | mm | 6.240 x 2.340 x 2.210 |
| País de origem | | Suécia |
| Peso estático linear | kg/cm | Não informado |
| Peso para transporte | kg | 18.950 |
| Pneus traseiros | | 23.1 x 26 |
| Preço de Referência | R$ | Não informado |
| Raio de giro | mm | 5.400 |
| Rampa máxima | % | 49 |
| Sistema de transmissão | | Tipo Hidrostático |
| Velocidades de operação | km/h | 0 – 11 |
| Custo Horário | R$ | 0,00 |

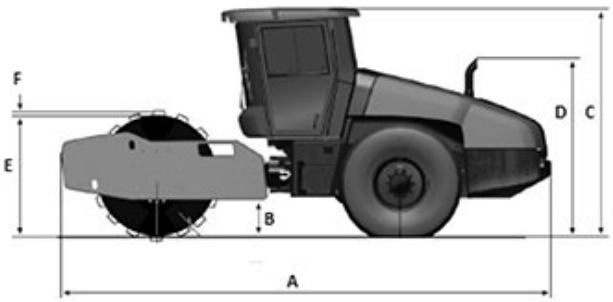


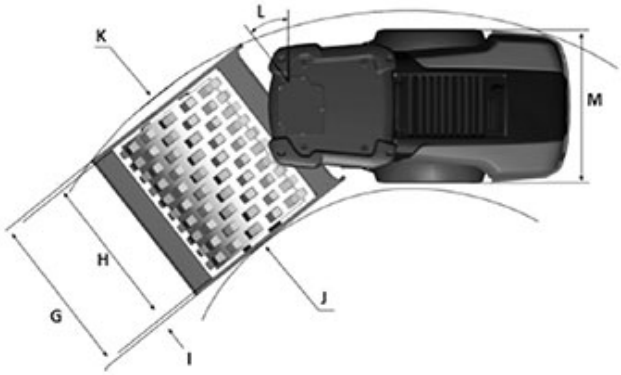


| | A | B | C | D | E | F | G | H | I | J | K | L | M |
|---|---|---|---|---|---|---|---|---|---|---|---|---|---|
| CA6000PD | 6.240 | 450 | 2.890 | 2.130 | 1.518 | 102 | 2.340 | 2.130 | 105 | 3.300 | 5.800 | 38° | 2.130 |