SANDVIK

Característica	U.M.	QE141
Carac.Principal		
Capacidade máxima de produção	t/h	400
Dados gerais		
Dimensões (CxLxA)	mm	9.000 x 2.730 x 3.170 mm
Peso total	kg	20.000
Sistema de abatimento de pó		Sim (opcional)
Sistema de acionamento		Hidráulico
Alimentador		
Abertura entre trilhos	mm	Não informado
Comprimento da grelha	mm	Não informado
Potência dos motores	HP	Não informado
Tamanho máximo de alimentação - Alimentador	mm	Não informado
Volume da tremonha	m³	Não informado
Britador primário		
Abertura da boca de saída (min/máx)	mm	Não informado
Diâmetro externo da polia - Britator primário	mm	Não informado
Movimento do queixo	mm	Não informado
Potência do motor - Britator primário	HP	Não informado
Quantidade e tipo de correias		Não informado
Britador cônico		
Abertura de alimentação (méd/grosso)	mm	Não informado
Abertura de saída (máx/min)	mm	Não informado
Potência do motor - Britador cônico	HP	Não informado
Tamanho máximo de alimentação	mm	Não informado
Peneira vibratória		
Abertura da malha (máx/min)	mm	700 / 5 mm
Amplitude máxima de vibração	mm	8
Diâmetro externo da polia	mm	Não informado
Dimensões do deck (CxL)	mm	3.200 x 2.200 mm

Frequência	Hz	1.200
Inclinação	Graus	34
Potência do motor - Peneira	HP	Acionamento hidráulico
Processo		Seca / Úmida
Quantidade / tipo de correias		Não informado mm
Quantidade de decks		1
Sistema de locomoção		
Área de contato sobre o solo	cm²	Não informado
Motor		C4.4
Potência do motor	HP/rpm	87
Pressão sobre o solo	kg/cm²	Não informado
Informações Complementares		
Codigo Finame		Não informado
País de origem		Inglaterra
Preço de Referência	R$	Não informado
Tipo		Esteiras sobre carreta / esteiras / rodas

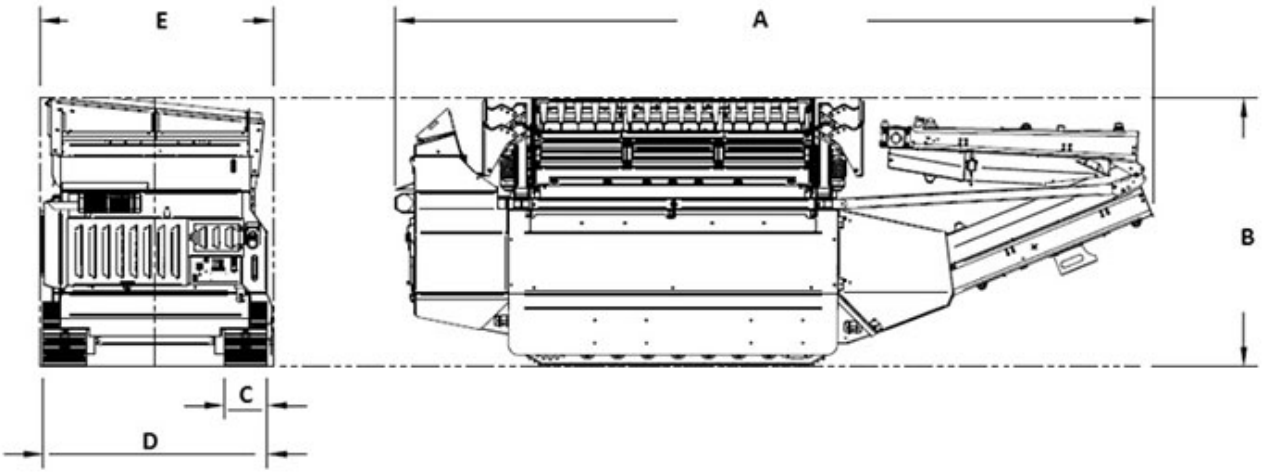

	A	B	C	D	E
QE141	8.785	3.100	500	2.596	2.700