SANY

Característica	U.M.	SY245H
Carac.Principal		
Peso operacional	kg	25.500
Custo Horário	R$	0,00
Motor		
Modelo		Mitsubishi DO6FRC-TAA
Norma de medição		Níveis de emissão Tier 3
Potência máxima	HP/rpm	197/2100
Torque máximo	Nm/rpm	750/1350
Custo Horário	R$	0,00
Dados operacionais		
Alcance máximo na horizontal	mm	10.225
Altura máxima de carregamento	mm	6.715
Altura máxima de corte	mm	9.745
Característica		Não Informado
Força de escavação da caçamba	kN	175
Força de escavação do braço	kN	120
Profundidade máxima de escavação	mm	6.705
Custo Horário	R$	0,00
Caçamba (tipo uso geral)		
Capacidade coroada	m^3	1,30
Largura	mm	Não Informado
Custo Horário	R$	0,00
Material rodante		
Largura das sapatas	mm	600
Pressão de contato no solo	kg/cm^2	0,53
Tração	kN	227
Custo Horário	R$	0,00
Eletrônica embarcada		
Sistema de diagnose de falhas		Sim, Standard

Sistema de gerenciamento de operação/manutenção		Sim, Standard
Sistema de transmissão de dados		Não Informado
Custo Horário	R$	0,00
Circuito piloto		
Características		Positivo
Pressão máxima	bar	Não Informado
Tipo de bomba		Não Informado
Vazão máxima	l/min	Não Informado
Custo Horário	R$	0,00
Sistema hidráulico		
Pressão máxima	bar	343
Tipo e características		Duas bombas de pistão axial com deslocamento variável
Vazão máxima	l/min	260
Custo Horário	R$	0,00
Informações Complementares		
Cabine		Fechada, proteção ROPS e opção de proteção FOPS, com ar condicionado.
Código Finame		NÃO SE APLICA
Dimensões (CxLxA) para transporte	mm	10.290 x 3.190 x 3.255
País de origem		China
Preço de Referência	R$	Não Informado
Torque de giro	kNm	Não Informado
Velocidade máxima de deslocamento	km/h	5,40
Custo Horário	R$	0,00

SANY

Dimensões (mm) — Padrão

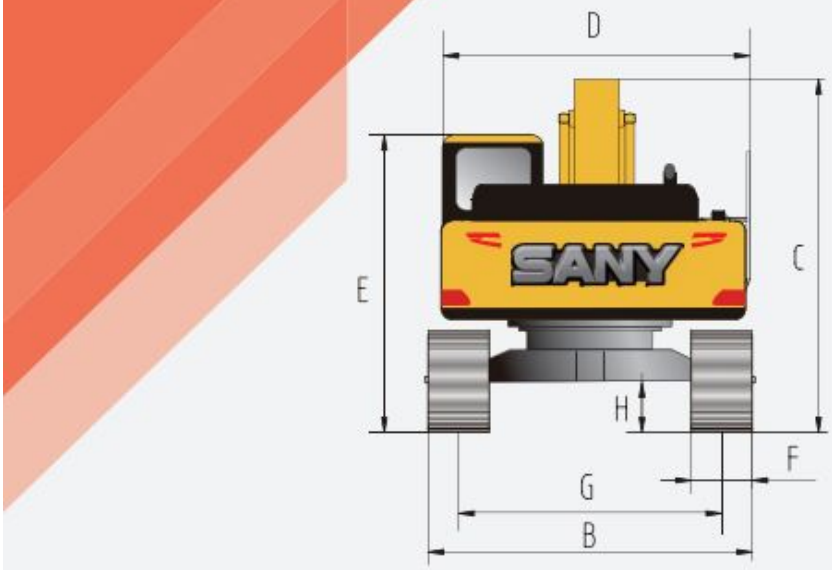

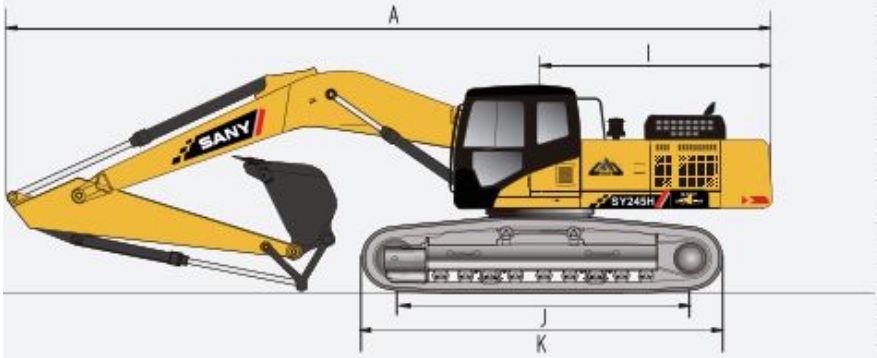

SY245H

A COMPRIMENTO PARA TRANSPORTE	10290
B LARGURA PARA TRANSPORTE	3190
C ALTURA PARA TRANSPORTE	3255
D LARGURA DA ESTRUTURA SUPERIOR	3045
E ALTURA ATÉ O TOPO DA CABINE	3255
F LARGURA DA SAPATA DA ESTEIRA	600
G BITOLA DAS ESTEIRAS	2590
H ALTURA MÍNIMA DO SOLO	470
I RAIO E GIRO TRASEIRO	3105
J COMP. ENTRE OS CENTROS DAS RODAS	3640
K COMPRIMENTO DA ESTEIRA	4445

Parâm. Técnicos — Padrão

SY245H

PESO OPERACIONAL(KG)	25500
CAPACIDADE DA CAÇAMBA(M^3)	1.3m^3
MODELO DO MOTOR	SANY-MITSUBISHI D06S2
POTÊNCIA NOMINAL(KW/RPM)	147kW/2100rpm
VEL. DE DESLOC. (MÁX/MÍN)KM/H	5.4/3.4
VELOCIDADE DE GIRO(RPM)	10.6
RAMPA	70% (35°)
PRESSÃO NO SOLO(KPA)	52.5 kPa
FORÇA DE ESC. DA CAÇAMBA(KN)	175kN
FORÇA DE ESC. DO BRAÇO(KN)	120kN