SANY

Característica	U.M.	SY16C
Carac.Principal		
Peso operacional	kg	1.820
Dados Operacionais		
Alcance máximo na horizontal	mm	4.000
Altura máxima de carregamento	mm	2.635
Altura máxima de corte	mm	3.665
Profundidade máxima de escavação	mm	2.360
Motor		
Marca e modelo		Yanmar 3TNV70
Níveis de emissão		TIER-3
Norma de medição		Não Informado
Potência máxima	HP/rpm	13.8/2400
Torque máximo	Nm/rpm	52,4/1600
Dados da caçamba		
Capacidade da caçamba coroada	m^3	0,04
Capacidade de elevação - frontal	kg	Não Informado
Capacidade de elevação - lateral	kg	Não Informado
Força de desagregação	kN	15,20
Material rodante		
Largura das sapatas	mm	2,30
Pressão de contato no solo	kg/cm^2	0,30
Sistema hidráulico		
Pressão máxima	bar	245
Tipo		De pistão axial e fluxo variável
Vazão máxima	l/min	48
Dimensões		
Dimensões (CxLxA) para transporte	mm	3.575 x 980 x 2.420
Raio de giro traseiro (contrapeso)	mm	1.655
Informações Complementares		
País de origem		China

SANY

SY16C

Preço de Referência	R$	Não Informado
Velocidade máxima de deslocamento	km/h	3,70

Dimensões (mm) — Padrão

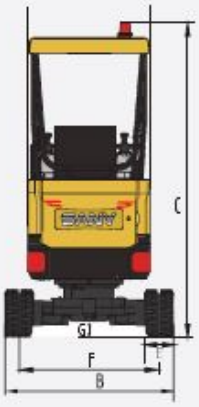

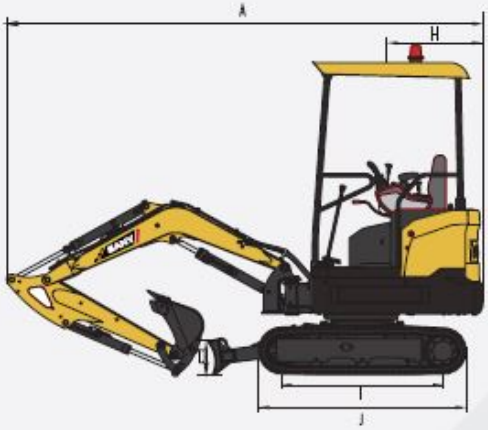

SY16C	
A COMPRIMENTO PARA TRANSPORTE	3575
B LARGURA PARA TRANSPORTE	1350
C ALTURA PARA TRANSPORTE	2420
D ALTURA DA LÂMINA	270
E LARGURA DA SAPATA DA ESTEIRA	230
F BITOLA DAS ESTEIRAS	1120
G DISTÂNCIA MÍNIMA DO SOLO	180
H RAIO DE GIRO TRASEIRO	920
I COMPR. ENTRE CENTRO DAS RODAS	1225
J COMPRIMENTO DA ESTEIRA	1585

Parâm. Técnicos — Padrão

SY16C	
PESO OPERACIONAL (kg)	1820
CAPACIDADE DA CAÇAMBA (m^3)	0,04
MODELO DO MOTOR	Yanmar 3TNV70
POTÊNCIA NOMINAL (KW/RPM)	11.2/2400
VEL. DE DESLOC. (MÁX/MÍN) KM/H	3.7/2.1
VELOCIDADE DE GIRO	10
RAMPA	30°
PRESSÃO SOBRE O SOLO (KPA)	29.1
FORÇA DE ESC. DA CAÇAMBA (KN)	15.2
FORÇA DE ESC. DO BRAÇO (KN)	9.2