HAMM

Característica	U.M.	HD 75K
Carac.Principal		
Peso operacional	kg	7.340
Motor		
Modelo		Modelo Deutz - TD 2011 L04 W
Norma de medição		Não Informado
Potência máxima	HP/rpm	84,4 / 2.500
Torque máximo	Nm/rpm	Não informado
Sistema de vibração		
Amplitude (máxima/mínima)	mm	0,61 / 0,33
Frequência (máxima/mínima)	Hz	48 / 58
Impacto dinâmico	kgf	11.727 / 10.295
Informações sobre o cilindro		
Largura de compactação	mm	1.680
Largura e diâmetro	mm	1.680 x 1.140
Oscilação	Graus	10
Tipo		Liso
Pneus traseiros		
Medidas		11.00R20
Quantidade		4
Eletrônica embarcada		
Sistema de diagnose de falhas		Sim
Sistema de gerenciamento da operação/manutenção		Não informado
Sistema de transmissão		Hidrostático
Sistema de transmissão de dados		Não informado
Informações complementares		
Articulação do chassi	Graus	36
Cabine		Aberta. Versão opcional com cabine fechada, ar condicionado e proteção ROPS/FOPS
Dimensões para transporte (CxLxA)	mm	4.340 x 1.790 x 2.260
País de origem		Alemanha

Peso estático linear	kg/cm	23,2
Peso para transporte	kg	Não informado
Preço de Referência	R$	Não informado
Raio de giro	mm	4.084 (exterior ao tambor)
Rampa máxima	%	40
Velocidades de operação	km/h	0 a 12,6

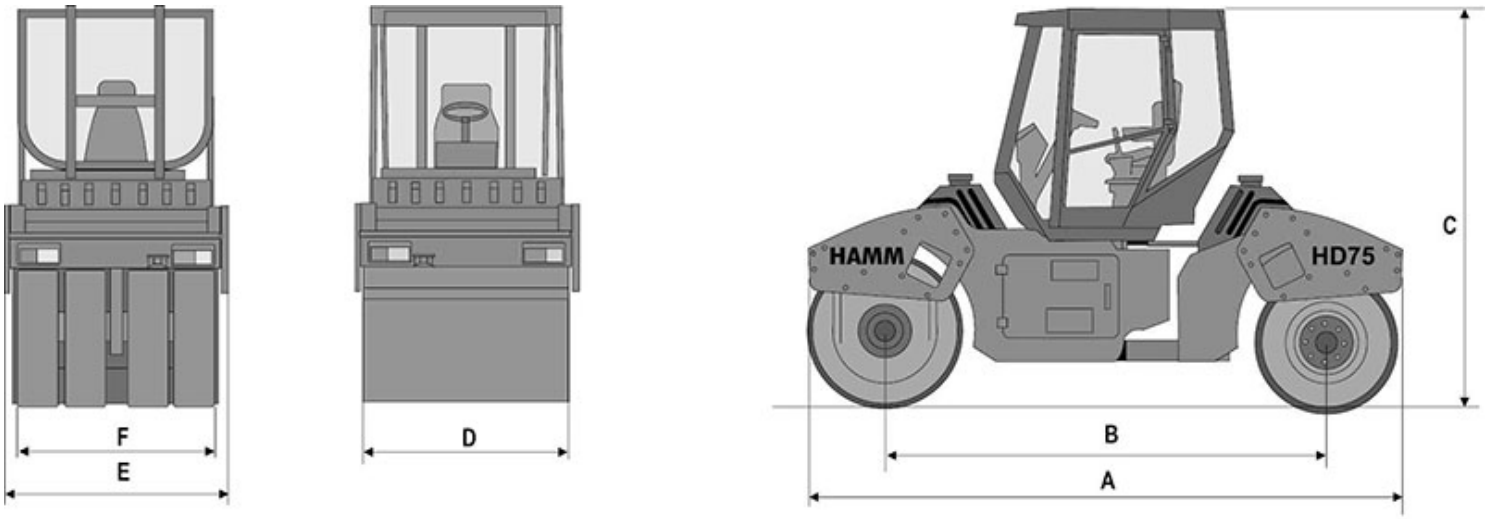

A	B	C	D	E	F
4.340	3.200	2.260	1.620	1.790	1.680